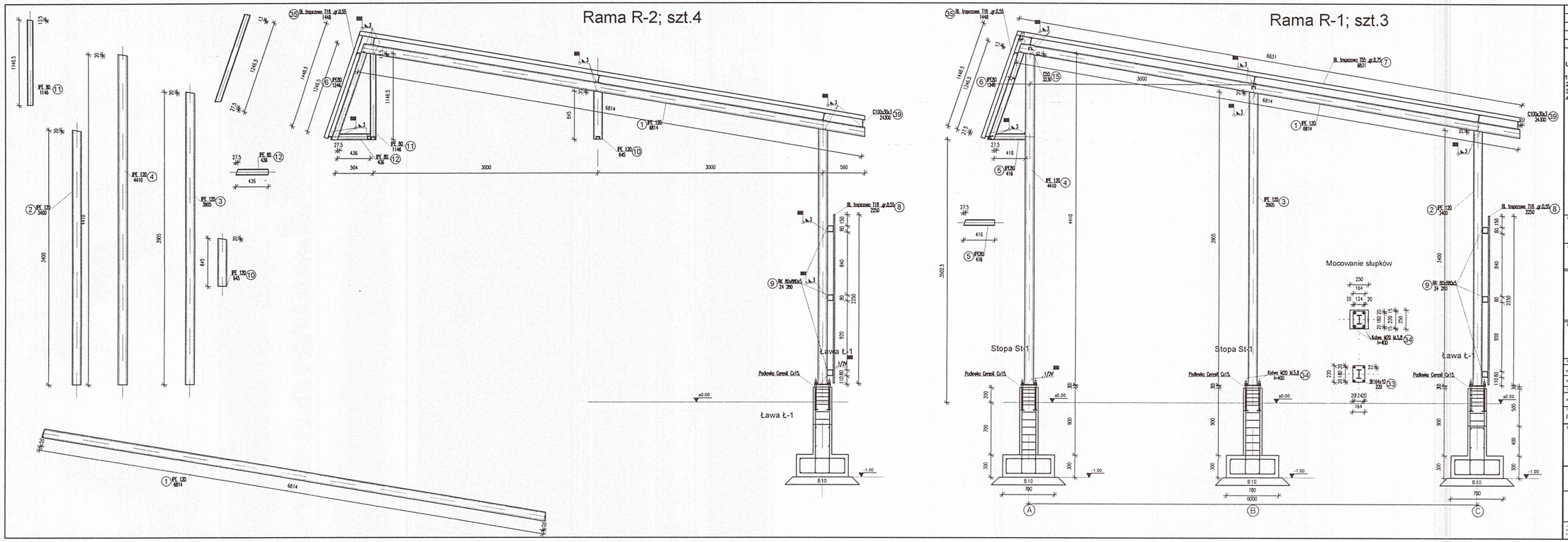

-	PROJEKT BUDOWLANY	02.2012

Uwagi :

1. Stal profilowa S235
2. Elektrody ER.1,46
3. Elementy stalowe oczyścić do 2 klasy czystości.
4. Zabezpieczyć anty korosyjnie farbą hlorokauczukową.

PRZEDMIOT OPRACOWANIA

HALA PRZEMYSŁOWA NA TERENIE INSTYTUTU TRANSPORTU SAMOCHODOWEGO

ADRES INWESTYCJI

Warszawa
ul. Jagiellońska 80

BIURO PROJEKTOWO KONSTRUKCJA

Usługi projektowe i ogólnobudowlane Sylwia Kamińska
ul. Skorulska 10/12 00-297 Warszawa, tel. 022 826 0 [illegible]

PROJEKTANT	UPR. BUD.	PODPIS
mgr inż. Sylwia Kamińska	WA-12/86/04	
mgr inż. Damian Sikora		
SPRAWDZIŁ		
mgr inż. Jan Tokodorf	MAZOWIECKA	
FAZA OPRACOWANIA	BRANŻA	
PROJEKT BUDOWLANY	KONSTRUKCJA	

TYTUŁ RYSUNKU

Przekrój a-a i b-b.

SKALA	
1:25	
DATA	NR RYS. TP
02.2012	KB-2